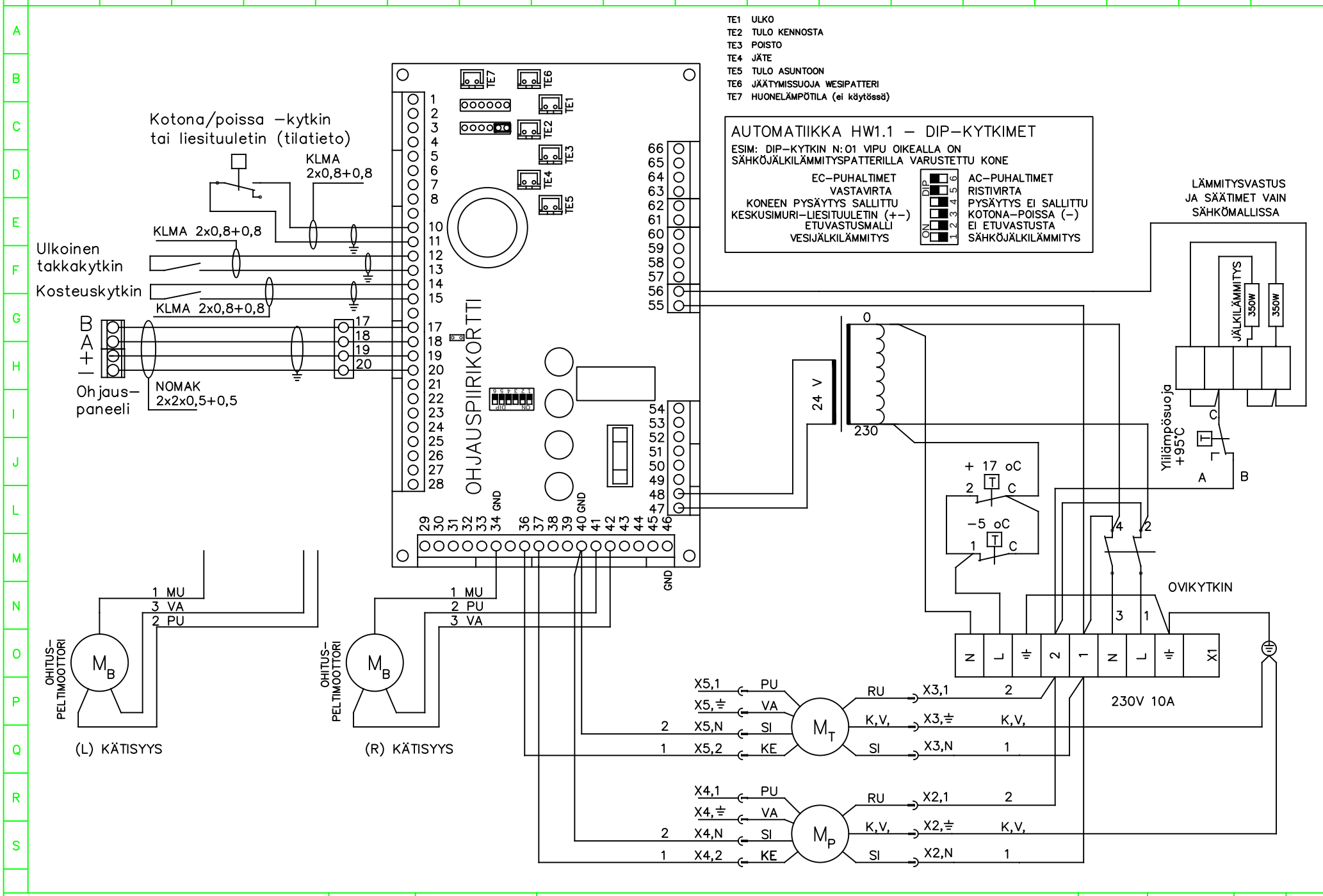

IloXair Oy	Päiväys	7.1.2012	Selitys	Muutospäivä	Muuttaja	Lehti	Koodi
	Suunnittelija	JH	ILOX 129 OPTIMA SÄHKÖKAAVIO	A			
	Tark.			B 25.8.2014		Piirustusnumero	
	Hyv.			C		1848B	